PLASTİK KALIBI STANDART ÜRÜNLER

OTOMATİK MAÇA TUTUCU (RA)

- Malzeme : 1.2510
- Açılı pimle çalışan büyük maçalarda kullanılır.
- Büyük yüklere gerek duymadan kolay ve pürüzsüz çalışır.

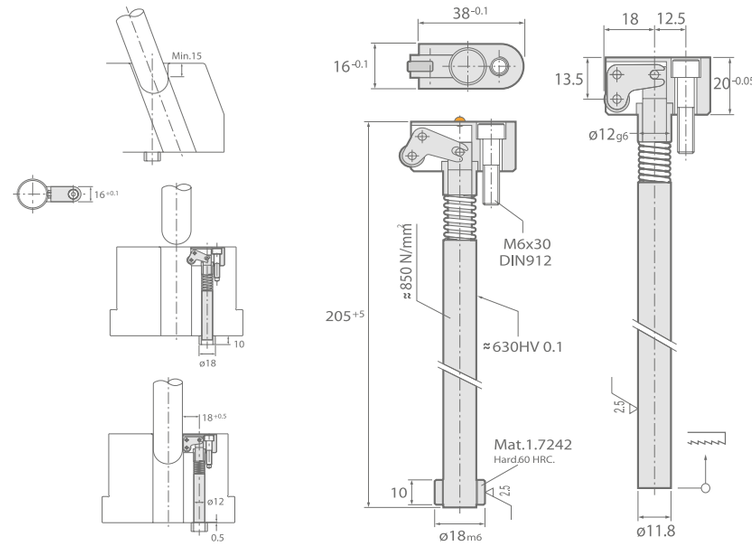

EMNİYET KİLİDİ 75 (BS)

- Malzeme : 1.0503
- Enjeksiyon makinasına bağlı olmayan kalıbı kapalı tutar.
- Kalıp enjeksiyon makinasına bağlanırken kilit otomatik olarak açılır.

Sip. No.	L	M	N	X
BS.050075	50	75	8.7	15°
BS.075100	75	100	7	12°
BS.100125	100	125	6	10°
BS.125150	125	150	4,8	8°

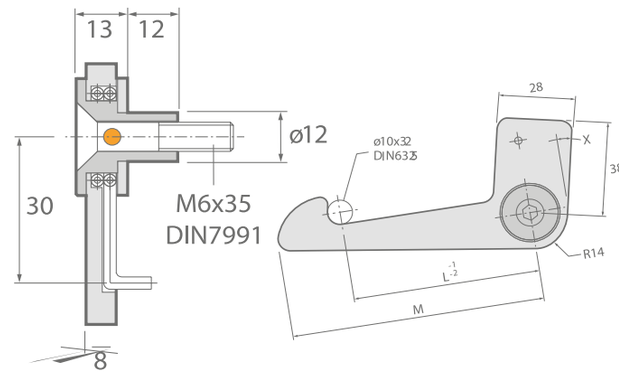

4'LÜ OTOMATİK MAÇA (PE)

- Malzeme : 1.2101
- Esnek maça üzerinde 4 farklı hareket imkanı sağlar.
- Montaj alanı minimum düzeyde olup gerektidirdiği alan bir itici kadardır.
- Özel form işçiliğinin dışında frezeleme, taşlama veya sertleştirme gibi işlemler gerektirmez.
- Kalıp ayrım yüzeyine 90° yuva açılır.

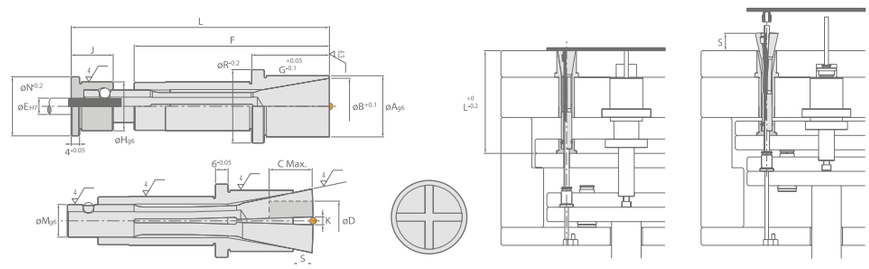

Sip. No.	A	B	C	D	E	F	G	H	J	K	L	M	N	R	s
PE.201208	20	18	12	8	6	63	27	18	17	2	88	12	22	26	8
PE.302214	30	27.5	22	14	8	93	37	24	20	2.5	122.5	16	29	36	9.5
PE.403220	40	37	32	20	12	117	51	34	25	4	158	22	39	46	16

DELİK MAÇASI PİMİ (VF)
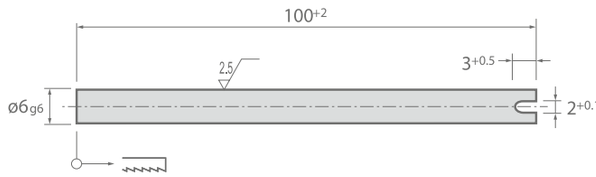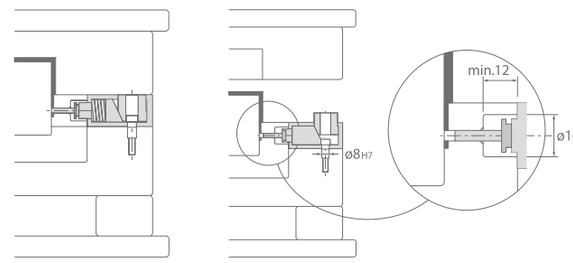
- Malzeme: 1.2510
- İstenilen şekli işlemek için hazırdır.