DİKKAT: İKİ ÖLÇÜM UÇLARININ DÜŞÜK PARALELLİĞİ

SABİT MİL

BILGI ÇIKIŞI

DİJİTAL SABİT MİLLİ DİSK MİKROMETRELERİ (EKONOMİK TİP)

- Dişlilerin diş taban genişliğini ölçer
- Hassasiyet: 0,001mm/0,00005"
- Sabit mil
- Tuşlar: aç/kapa, ayar, mm/inç, ABS/INC
- Bilgi çıkış
- Otomatik kapanma
- Cırcırlı
- Sıfırlama mastarları ile tedarik edilir
- Opsiyonel aksesuar: bilgi çıkış kablosu (kod **7315-30, 7302-30**)

3594-25A

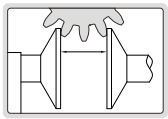

Ünite: mm

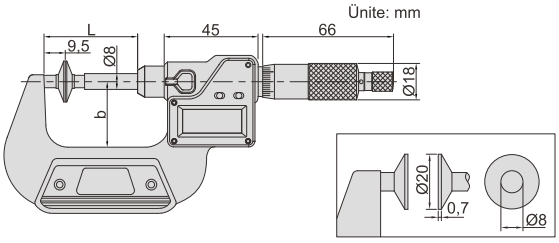

(mm)

Kod	Ölçüm aralığı	Doğruluk	Senkronizasyon	L	b
3594-25A	0-25mm/0-1"	±4µm	5µm	43	32
3594-50A	25-50mm/1-2"	±4µm	5µm	68	44,5
3594-75A	50-75mm/2-3"	±5µm	5µm	93	57
3594-100A	75-100mm/3-4"	±5µm	5µm	118,5	70

KUMPAS TİPİ MİKROMETRELER

- Hassasiyet 0,01mm
- Sabit mil
- Cırcırlı
- Karbür ölçüm yüzeyleri
- Sıfırlama mastarları ile tedarik edilir (0-25mm hariç)

3238-25

Ünite: mm

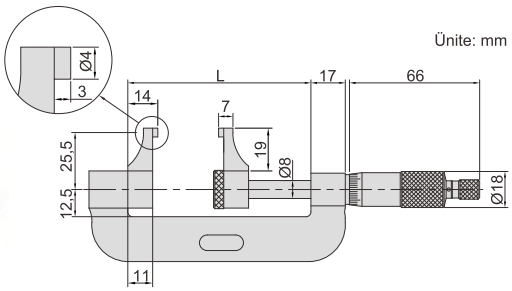

Kod	Ölçüm aralığı	Doğruluk	L
3238-25	0-25mm	10µm	56mm
3238-50	25-50mm	10µm	81mm
3238-75	50-75mm	11µm	106mm
3238-100	75-100mm	11µm	131mm

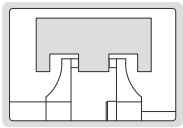

BILGI ÇIKIŞI

DİJİTAL KUMPAS TİPİ MİKROMETRE

- Hassasiyet: 0,001mm/0,00005"
- Sabit dönmeyen milli
- Tuşlar: açma/kapama, ayar, mm/inç, ABS/INC
- Bilgi çıkışı
- Otomatik kapanma
- Tamburdan cırcırlı
- Karbür ağızlı ölçüm uçları
- Sıfırlama mastarı ile tedarik edilir (0-25mm/0-1" hariç)
- Opsiyonel aksesuar: bilgi çıkış kablosu (kod **7315-30, 7302-30**)

3538-25

Ünite: mm

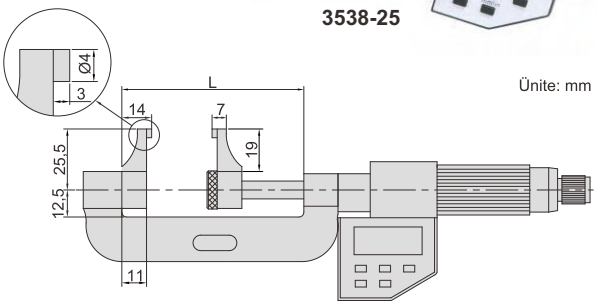

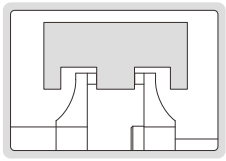

Kod	Ölçüm aralığı	Doğruluk	L
3538-25	0-25mm/0-1"	±5µm	56mm
3538-50	25-50mm/1-2"	±6µm	81mm
3538-75	50-75mm/2-3"	±7µm	106mm
3538-100	75-100mm/3-4"	±8µm	131mm