176 SERİSİ — MEKANİK DERİNLİK KUMPASI

- Kanal derinliği, küçük delikler ve lastik diş ölçümleri için
- Okuma: 0.1mm
- Paslanmaz çelik

Sıfırla

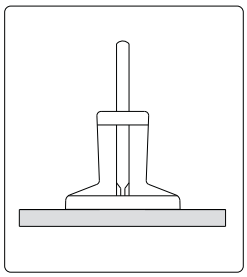

Ölç

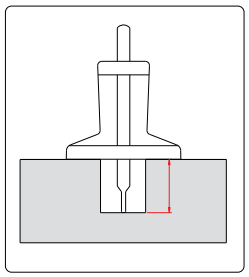

birim: mm

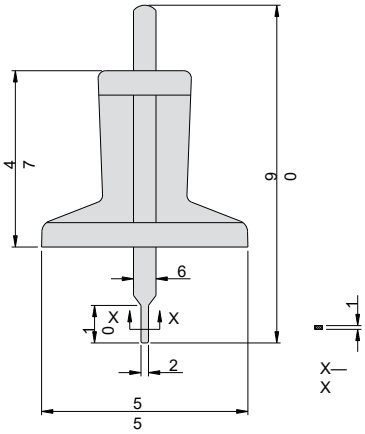

Kod	Aralık	Hassasiyet
176-030-12	0-30mm	±0.10mm

395 SERİSİ — DİJİTAL DERİNLİK MİKROMETRESİ

Veri çıkışı | LR44

- Çözünürlük: 0.001mm/0.00005"
- Mikrometre kafası hassasiyeti: +/-3µm Mil hassasiyeti: ± 2+L / 75)µm, L: ölçüm aralığı
- Butonlar: on/off, set, mm/inch, ABS/INC, veri çıkışı
- IP54 koruma
- Veri çıkışı
- Otomatik açma/kapanma
- Düz uçlu mil
- Kilitleme vidası

VIDEO

395-002-01

birim: mm

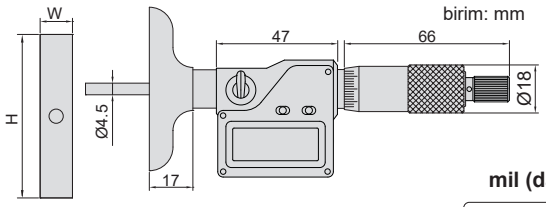

mil (dahil)

mil takma

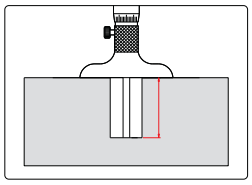

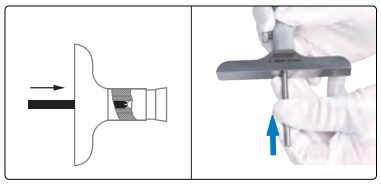

Kod	Aralık	Taban(HxW)	Mil
395-001-01	0-25mm/0-1"	101x17mm	1adet
395-002-01	0-50mm/0-2"	101x17mm	2adet
395-004-01	0-100mm/0-4"	101x17mm	4adet
395-006-01	0-150mm/0-6"	101x17mm	6adet
395-008-01	0-200mm/0-8"	101x17mm	8adet
395-012-01	0-300mm/0-12"	101x17mm	12adet
395-001-02	0-25mm/0-1"	63x17mm	1adet
395-002-02	0-50mm/0-2"	63x17mm	2adet
395-004-02	0-100mm/0-4"	63x17mm	4adet
395-006-02	0-150mm/0-6"	63x17mm	6adet
395-008-02	0-200mm/0-8"	63x17mm	8adet
395-012-02	0-300mm/0-12"	63x17mm	12adet