221 SERİSİ MEKANİK KOMPARATÖR SAATİ

Sertifika

- Okuma: 0.001mm
- Limit göstergesi
- Her tur: 0.2mm
- Kilitleme vidası

221-001-01

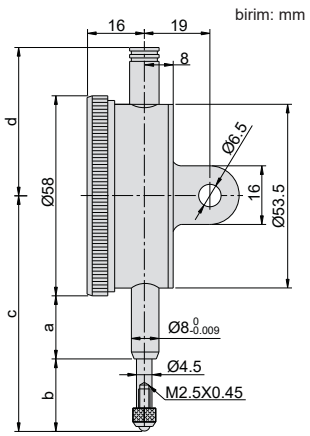

Uç (opsiyonel)

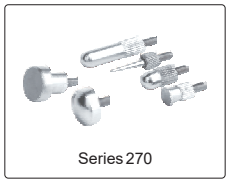

Series 270

Uygulama

Kod	Aralık	Skala	Hassasiyet	Histerezis	a	b	c	d
221-001-01	1mm	0-200	5µm	2µm	15	19.5	62.5	45
221-003-01	3mm	0-200	10µm	4µm	10	21.5	59.5	41.5
221-005-01	5mm	0-200	10µm	4µm	10	21.5	59.5	41.5

228 SERİSİ MEKANİK KOMPARATÖR SAATİ

Sertifika

- Saat çapı: Ø40mm
- Okuma: 0.001mm
- Limit göstergesi
- Düz ve kulaklı kapak

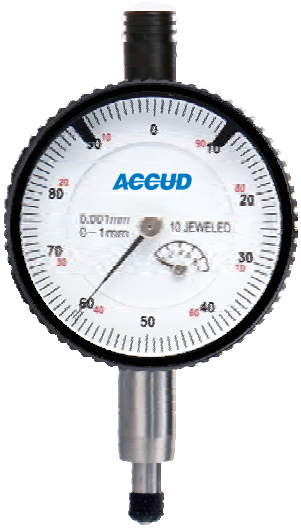

228-001-01

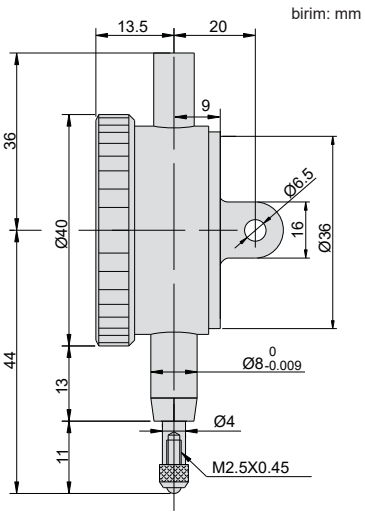

Uygulama

Uç (opsiyonel)

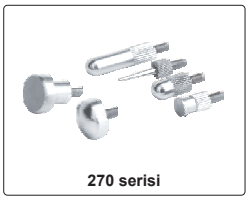

270 serisi

Kod	Aralık	Hassasiyet	Histerezis	Aralık/tur	Skala
228-001-01	1mm	3µm	1.5µm	0.1mm	0-100