225 SERİSİ İNÇ MEKANİK KOMPARATÖR SAATİ

Sertifika

- Limit göstergesi ve kilitleme vidası
- Kulaklı kapak

Uygulama

225-025-11

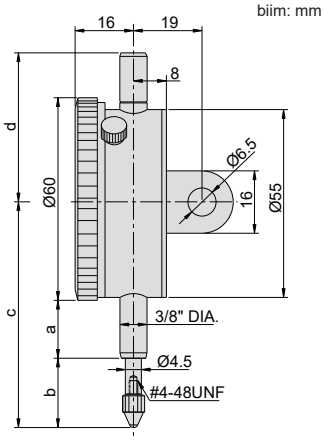

Kod	Aralık	Okuma	Saat okuma	Aralık/tur	Hassasiyet(fges)	a	b	c	d
225-006-11	0.25"	0.001"	0-100	0.1"	0.004"	20	25	75	46
225-012-11	0.5"	0.001"	0-100	0.1"	0.004"	20	25	75	46
225-025-11	1"	0.001"	0-100	0.1"	0.004"	20	35	85	46
225-050-11	2"	0.001"	0-100	0.1"	0.008"	50	59	139	111

261 SERİSİ SALGI KOMPARATÖRÜ

Sertifika

- Anti-manyetik bakır gövde
- Bağlantı aparatı: Ø4mm ve Ø8mm

Uygulama

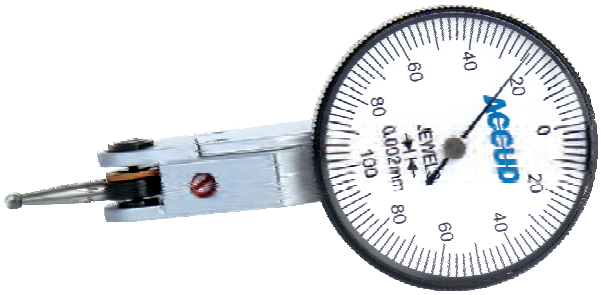

261-002-01

Bağlantı aparatları dahil

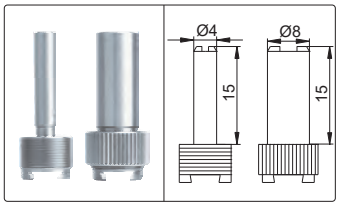

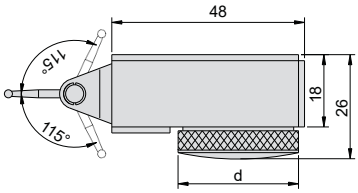

birim: mm

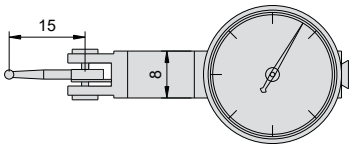

Kod	Aralık	Saat çapı(d)	Okuma	Uç	Hassasiyet	Histerezis	Skala
261-002-01	0.2mm	Ø33mm	0.002mm	karbür	6µm	2µm	0-100-0
261-002-02	0.2mm	Ø37.5mm	0.002mm	karbür	6µm	2µm	0-100-0