159 SERİSİ — DİJİTAL İÇ KANAL KUMPASI - ÇİFT ÇENE

Veri çıkışı | CR2032

159-006-11

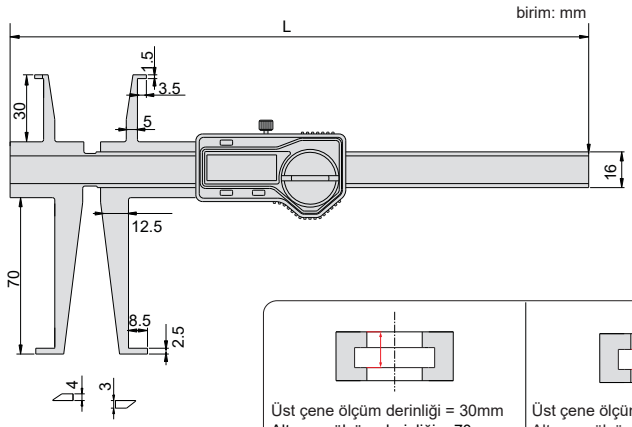

- Delik içi kanal ölçümleri için
- Çözünürlük: 0.01mm/0.0005"
- Butonlar: on/off, zero, mm/inç, ABS
- Veri çıkışı (Kablo kodu: 100-11 veya 100-12)
- Otomatik açma/kapanma
- Paslanmaz çelik

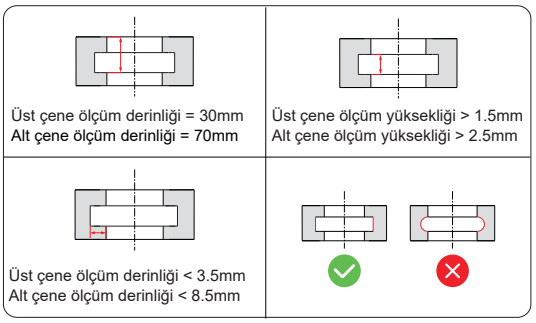

Kod	Üst çene aralığı	Alt çene aralığı	Hassasiyet	L
159-006-11	9-150mm	15-150mm	±0.04mm	260
159-008-11	9-200mm	15-200mm	±0.06mm	310

109 SERİSİ — MEKANİK İÇ KANAL KUMPASI - ÇİFT ÇENE

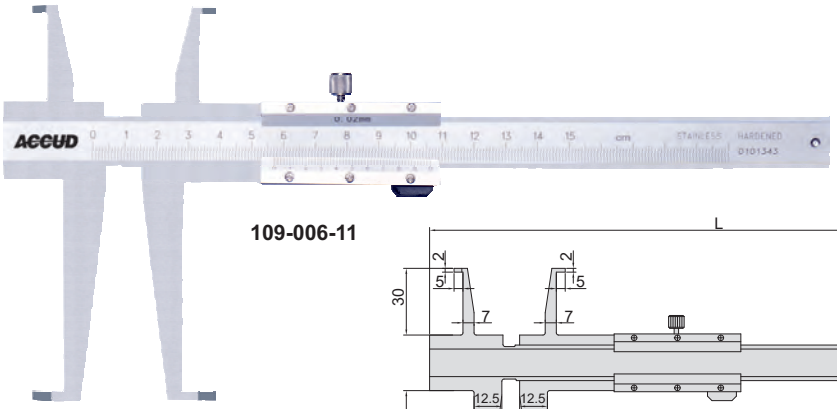

109-006-11

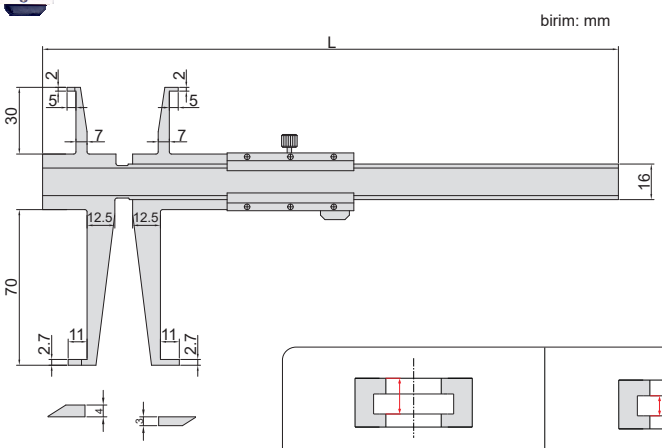

- Delik içi kanal ölçümleri için
- Okuma: 0.02mm
- Paslanmaz çelik
- Krom kaplama okuma yüzeyi

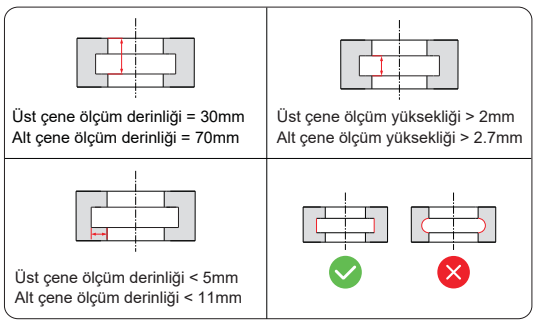

Kod	Üst çene aralığı	Alt çene aralığı	Hassasiyet	L
109-006-11	9-150mm	16-150mm	±0.04mm	260
109-008-11	9-200mm	16-200mm	±0.06mm	310
109-012-11	9-300mm	16-300mm	±0.06mm	415