Dijital Komparatör Saatleri ID-H

Seri 543

Üst teknoloji çok fonksiyonlu komparatör saati - Yüksek hassasiyet ve yüksek çözünürlük
0,0005 mm

- Görsel tolerans takibi ve analog çubuk grafiği gösterimi.
- Deklanşör kablosu ile 30 mm üzeri için kaldırma mekanizması (opsiyonel).
- Harici olarak kontrol edilebilir. Uzaktan kumanda (opsiyonel).
- Digimatic ve RS-232C ile Bilgi çıkışı .
- AC adaptör ile harici güç kaynağı.

543-561D

21EZA099
Uzaktan Kumanda:
Veri aktarma
Maks/Min/TIR Sıfırlama
Maks/Min/TIR değiştirme
PRESET değerini çağırma

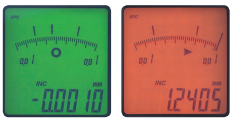

Eğer üst veya alt tolerans limitleri aşılırsa gösterge arka aydınlatması yeşilden kırmızıya döner

Metrik

No.	Ölçüm aralığı [mm]	Cetvel Çözünürlüğü	Maks. kabul edilebilir gösterge hatası	H MPE (Histerez)	R MPE (Tekrarlanabilirlik)	Ölçme kuvveti MPL	koruma	Ağırlık [g]
543-561D	30,4	0,0005 mm / 0,001 mm	0,0015mm	0,0015mm	0,001 mm	≤2 N	IP30	290
543-563D	60,9	0,0005 mm / 0,001 mm	0,0025mm	0,0025 mm	0,001 mm	≤2,5 N	IP30	305

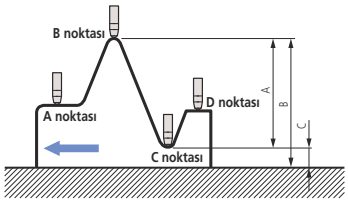

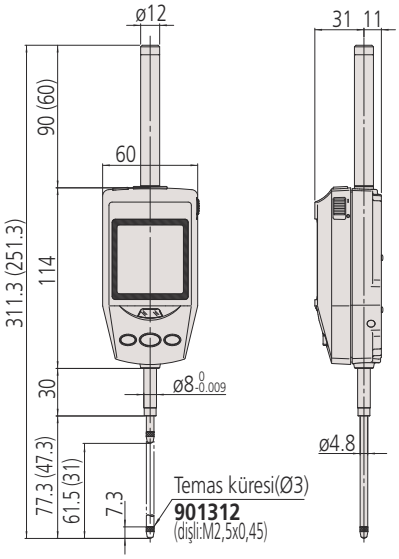

Fonksiyonlar	Seri 543
VERİ TUTMA	●
Ön seçim	●
Dijimatik veri çıkışı	●
Açma-Kapama	●
Analog ölçüm ekranı	●
Fonksiyon kilidi	●
GO/±NG (Geçer/Geçmez) değerlendirmesi	●
Maks./Min. değer okuma	●
RS-232C Çıkış/Giriş	●
RS-232C Veri girişi	●
Sıfırlama	●
Seçilebilir çözünürlük	●
Sayma yönünün değiştirilmesi	●

Özellikler

Ekran	LCD, Karakter Uzunluğu: 9,5 mm
Maks. tepki hızı	1000 mm/s mm/sn
Uyarı	Sayma değeri düzenleme hatası, tolerans dışına çıkma hatası, tolerans ayarlama hatası
Mil Çapı	8 mm
Temas noktası	Karbür küre, dişli M 2,5 x 0,45 mm
Güç kaynağı	AC adaptör 6 V DC

Standart aksesuarlar

No.	Açıklama
06AGZ369D	AC Adaptörü, DC 6V 2A, CEE versiyonu Almanya (Avrupa)
137693	Mil kaldırma kolu, for Plunger

Opsiyonel aksesuarlar

No.	Açıklama
936937	Dijimatik kablo, 1 m, düz tip 10 pimli
965014	Dijimatik kablo, 2m
06AFM380D	PC kurulumu için USB arayüz kablo, düz 10-Pin tip 2m
02AZD880G	U-WAVE-T, Sesli İkaz Tipi, Kablosuz Verici
02AZD730G	U-WAVE-T, IP67 Tipi, Kablosuz Verici
02AZD790D	U-Wave, Bağlantı kablosu
21EAA130	RS-232C kablo (1 m)
21EAA131	RS-232C kablo (2 m)
21EZA099	Uzaktan kumanda, ID-H komparatörler için
21JZA295	Mil Kaldırma Kablosu, Gösterge için, L=500mm
21EZA101	Mil kaldırma topuzu, ID-H komparatörler için

540774 : Hareketli olarak max. ölçüm aralığı 30 mm

Sarf malzeme yedekleri

No.	Açıklama
901312	Standart uç, 7,3 mm Uzun, Karbür, Metrik

*** RS-232 Giriş/Çıkış**
Bu cihazı ilgili RS232 kablo (opsiyonel aksesuar) ile PC gibi harici bir cihaza bağlayın. Bağlantı sayesinde cihazın ilk kurulumunu yapmak, ölçüm modunun değiştirilmesinin kontrolü vs ve ölçüm verilerinin transferi gibi işlemleri gerçekleştirmek mümkündür.

21EZA101

Tüm ürünler ticari müşterilere satılır.
Ürün resimleri herhangi bir yükümlülük getirmez. Ürün açıklamaları, özellikle de tüm teknik özellikler, yalnızca üzerinde açıkça mutabakata varıldığında bağlayıcıdır.