Cırcırlı Tamburlu Mikrometre

Seri 102

- Kombine hassas ayar cırcırlı mikrometre,Tek el veya stand ile kullanım
- Tek el ile kullanımda yüksek güvenilirlik: Bu yeni mikrometre ile ilk kullanıcıların bile test sonuçlarında iyi ölçüm sonuçları elde ettikleri görülmüştür.
- Kontrol serifikalı.

102-701

102-702

Metrik

No.	Ölçüm aralığı [mm]	Çözünürlük	İzin Verilen Maksimum Hata J MPE	Düzlemsellik	paralellik	Ölçüm kuvveti (N) [N]	Ağırlık [g]
102-701	0 - 25	0,01 mm	± 2 um	0,6 um	2 um	5-10	180
102-707	0 - 25	0,001 mm	±2 µm	0,6 µm	2 µm	5-10	180
102-702	25 - 50	0,01 mm	± 2 um	0,6 um	2 um	5-10	270
102-708	25 - 50	0,001 mm	±2 µm	0,6 µm	2 µm	5-10	270

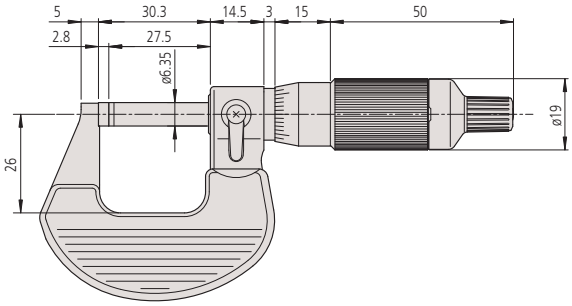

0-25mm

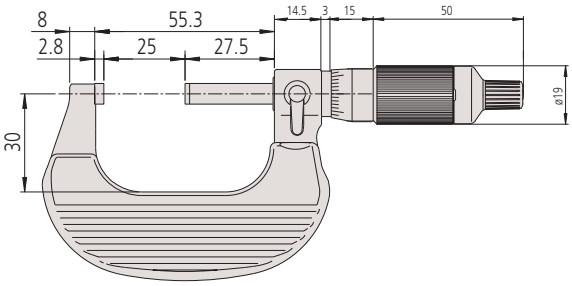

25-50mm

Renkli cırcır kapakları
(opsiyonel aksesuarlar)

Özellikler

Ölçüm yüzeyleri	Taşlanmış ve leblenmiş karbür yüzeyli
Ölçüm mili	Mil kilitlemeli, ø 6,35 mm, 0.5 mm mil adımlı
Ölçek	Tambur ve manşon saten krom kaplama ø19 mm
Teslimat	Kutu, anahtar, ayar standardı (25 mm'den itibaren), kontrol sertifikası dahil

Opsiyonel aksesuarlar

No.	Açıklama
04GAA899	Siyah dişli çark mandalı, .
04GAA900	Kırmızı cırcır kapak, .
04AAB208	Yeşil cırcır kapağı, .
04GAA901	Sarı kapak, .
04GAA902	Yeşil cırcır kapağı, .
04GAA903	Mavi dişli çark mandalı, .

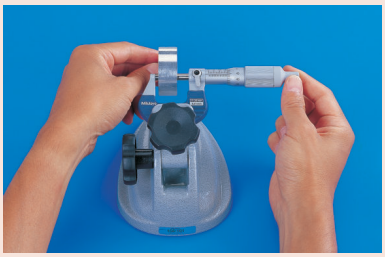

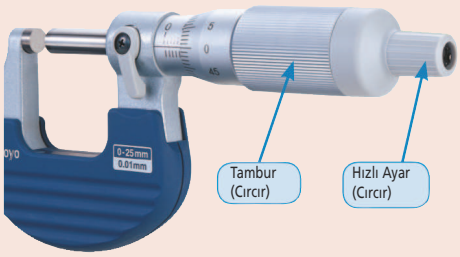

Tüm ürünler ticari müşterilere satılır.
Ürün resimleri herhangi bir yükümlülük getirmez. Ürün açıklamaları, özellikle de tüm teknik özellikler, yalnızca üzerinde açıkça mutabakata varıldığında bağlayıcıdır.