Ölçüm Çeneli Mikrometre

Seri 143

Bu mikrometre özellikle zor erişilen yerlerin ölçümü için geliştirilmiştir.

143-102

Özellikler

Ölçüm yüzeyleri	Taşlanmış ve leblenmiş karbür yüzeyli
Ölçüm mili	Mil kilitlemeli, ø 6,35 mm, mil adımı 0,5 mm
Ölçek	Yüksük ve manşon saten krom kaplama ø18 mm
Teslimat	Kutu, anahtar, ayar standardı dahil (25 mm'den itibaren)

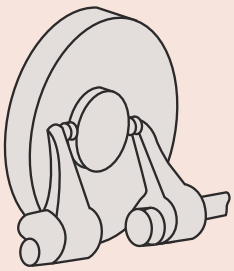

Metrik

No.	Ölçüm aralığı [mm]	Çözünürlük	İzin Verilen Maksimum Hata J MPE	Düzlemsellik	paralellik	Ölçüm kuvveti (N) [N]
143-101	0 - 25	0,01 mm	±5 µm	0,3 µm	3 µm	1-6
143-102	25 - 50	0,01 mm	±6 µm	0,3 µm	3 µm	1-6
143-103	50 - 75	0,01 mm	±7 µm	0,3 µm	4 µm	1-6
143-104	75 - 100	0,01 mm	±8 µm	0,3 µm	4 µm	1-6
143-105	100 - 125	0,01 mm	±9 µm	0,3 µm	4 µm	1-6
143-106	125 - 150	0,01 mm	± 9 um	0,3 µm	5 um	1-6
143-107	150 - 175	0,01 mm	±10 µm	0,3 µm	5 µm	1-6
143-108	175 - 200	0,01 mm	± 10 um	0,3 µm	5 um	1-6
143-109	200 - 225	0,01 mm	±11 µm	0,3 µm	6 µm	1-6
143-110	225 - 250	0,01 mm	±11 µm	0,3 µm	6 µm	1-6
143-111	250 - 275	0,01 mm	±12 µm	0,3 µm	6 µm	1-6
143-112	275 - 300	0,01 mm	±12 µm	0,3 µm	7 µm	1-6

No.	L [mm]	a [mm]	B [mm]	C [mm]	Ağırlık [g]
143-101	0	31,8	10,6	28,6	210
143-102	25	31,8	10,6	28,6	230
143-103	50	31,8	10,6	28,6	280
143-104	75	31,8	10,6	28,6	330
143-105	100	31,8	10,6	28,6	400
143-106	125	31,8	10,6	28,6	450
143-107	150	31,8	10,6	28,6	520
143-108	175	31,8	10,6	28,6	600
143-109	200	27,8	14,5	32,5	690
143-110	225	27,8	14,5	32,5	790
143-111	250	27,8	14,5	32,5	900
143-112	275	27,8	14,5	32,5	920

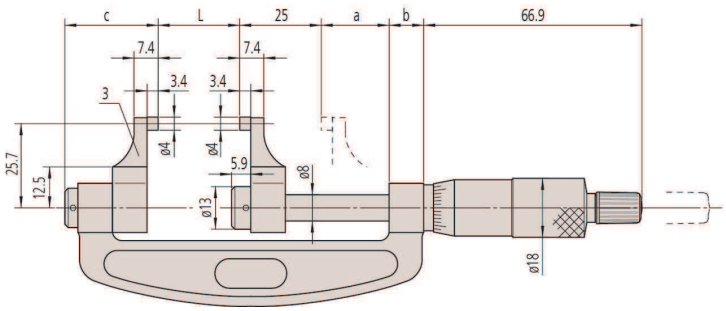

Tüm ürünler ticari müşterilere satılır.
Ürün resimleri herhangi bir yükümlülük getirmez. Ürün açıklamaları, özellikle de tüm teknik özellikler, yalnızca üzerinde açıkça mutabakata varıldığında bağlayıcıdır.