Digimatic Çıkışlı Dönmeyen Milli Disk Ölçüm Yüzeyli Mikrometre

Seri 369

Bu Digimatic Disk Mikrometre farklı malzemelerin bir dizi ölçümünü yapar.
Bu aşağıdaki yararları sağlar:

- Dönmeyen milli ve disk biçimli yüzeylerin ölçümü;
- Çıkıntı ve sarmal dişlilerin kök teğet uzunluk ölçümü;
- Dişli eğim 0,5-6 modüllü aralıklarının ölçümü;
  Keçe, karton, kumaş vs. ölçümü için uygundur.

369-250-30

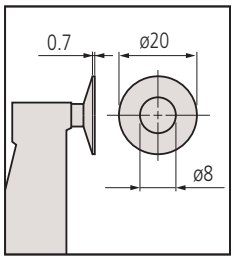

Metrik

No.	Ölçüm aralığı [mm]	Cetvel Çözünürlüğü	İzin Verilen Maksimum Hata J MPE	Düzlemsellik	paralellik	Ölçüm kuvveti (N) [N]	Ölçülebilir Modül [mm]
369-250-30	0 - 25	0,001mm	±4 µm	1 µm	4 µm	3-8	0,5-6
369-251-30	25 - 50	0,001mm	±4 µm	1 µm	4 µm	3-8	0,5-6
369-252-30	50 - 75	0,001mm	±6 µm	1 µm	6 µm	3-8	0,5-6
369-253-30	75 - 100	0,001mm	±6 µm	1 µm	6 µm	3-8	0,5-6

No.	L [mm]	a [mm]	B [mm]	C [mm]	Ağırlık [g]
369-250-30	58,5	12,9	7	32	340
369-251-30	83,5	12,9	9,8	47	480
369-252-30	108,5	12,9	11,2	60	635
369-253-30	112,5	5,5	13,5	60	775

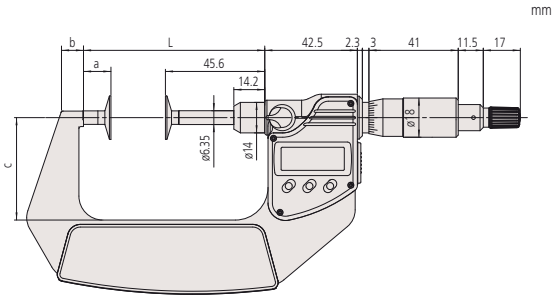

0-75 mm

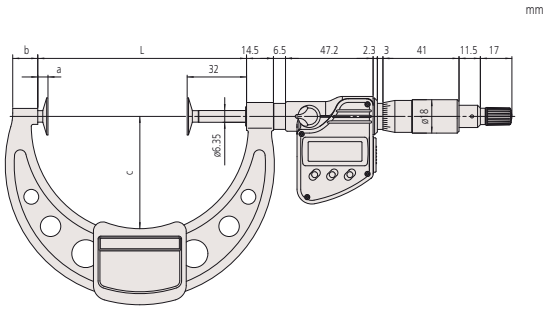

75-100 mm

Fonksiyonlar	Seri 369
ORIGIN	●
Sıfırlama/ABS	●
Otomatik kapanma fonksiyonu (20 dk kadar kullanılmadığında)	●
Düşük voltaj alarmı	●
Fonksiyon kilidi	●
Dondurma fonksiyonu	●

Özellikler

Ekran	LCD, karakter yüksekliği 7,5 mm
Ölçüm yüzeyleri	Sertleştirilmiş çelik
Ölçüm mili	Ø 6,35 mm,0,5 mm mil adımlı ve kilitleme tertibatlıdır
Ölçek	Tambur ve kol saten krom kaplama
Güç kaynağı	1 pil SR-44
Pil ömrü	Yaklaşık 2,4 yıl
Teslimat	Takım kutusu,1 adet pil, anahtar, ayar çubuğu (25 mm den itibaren) beraberindedir

Opsiyonel aksesuarlar

No.	Açıklama
05CZA662	Dijimatik data tuşlu kablo, 1 m, Mikrometre Tipi
05CZA663	Dijimatik data tuşlu kablo, 2 m, Mikrometre Tipi
06AFM380B	USB kablo-data tuşlu (2 m), Veri düğmesi IP Mikro Ölçer Tip
264-622	U-WAVE uygun IP67 korumalı, mikrometre için kablosuz verici
264-623	U-WAVE uygun Buzzer tipli, mikrometre için kablosuz verici
264-627	U-WAVE, Bluetooth'a uygundur, Buzzer Tipi (IP dereceli değil), Mikrometre için Kablosuz Verici
264-626	U-WAVE Bluetooth'a uygundur, IP67 Tipi, Mikrometre için Kablosuz Verici
02AZF310	Bağlantı ünitesi,U-WAVE uyumlu,su geçirmez tip, Su geçirmez tipler için

Sarf malzeme yedekleri

No.	Açıklama
938882	SR44 Pil

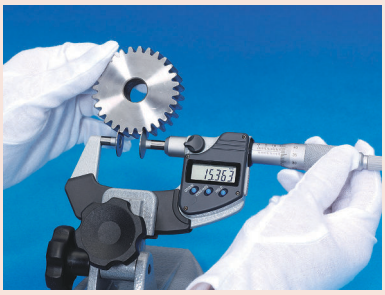

Tüm ürünler ticari müşterilere satılır.
Ürün resimleri herhangi bir yükümlülük getirmez. Ürün açıklamaları, özellikle de tüm teknik özellikler, yalnızca üzerinde açıkça mutabakata varıldığında bağlayıcıdır.