İğne Uçlu Ölçüm Mikrometresi

Seri 112

- Sivri uç ve mil özelliği ile, açılı,küçük raduslu ölçümlere uygundur.
- Küçük oluklar, delikler vb..

112-201

Özellikler

Ölçüm yüzeyleri	Karbür veya sertleştirilmiş mil ve uç,ölçüm uç radyüsü 0,3 mm
Ölçüm mili	0,5 mm mil adımlı, kilitleme tertibatlıdır
Ölçek	Yüksük ve manşon saten krom kaplama ø18 mm
Teslimat	Takım kutusu, anahtar, ayar çubuğu (25 mm den itibaren) beraberindedir

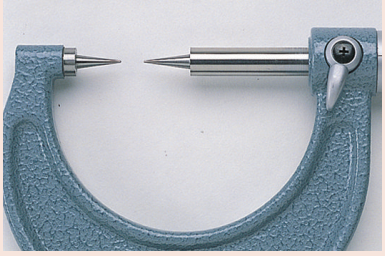

İğne uç açısı : 15°

mm

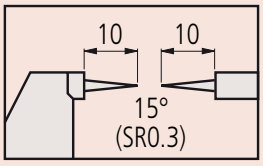

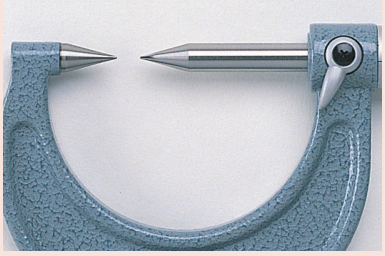

İğne uç açısı : 30°

mm

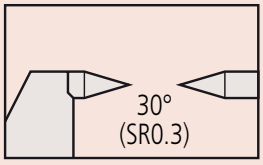

Metrik — Karbür uç

No.	Ölçüm aralığı [mm]	Çözünürlük	İzin Verilen Maksimum Hata J MPE	Uç Tipi	Ölçüm kuvveti (N) [N]	L [mm]	a [mm]	B [mm]	C [mm]	Ağırlık [g]
112-165	0 - 25	0,01 mm	±3 µm	15°	3-8	55,3	12,8	10	38	205
112-213	0 - 25	0,01 mm	±3 µm	30°	3-8	55,3	12,8	10	38	205
112-166	25 - 50	0,01 mm	±3 µm	15°	3-8	80,3	12,8	12	49	305
112-214	25 - 50	0,01 mm	±3 µm	30°	3-8	80,3	12,8	12	49	305
112-167	50 - 75	0,01 mm	±3 µm	15°	3-8	105,3	12,8	14	60	370
112-215	50 - 75	0,01 mm	±3 µm	30°	3-8	105,3	12,8	14	60	370
112-168	75 - 100	0,01 mm	±4 µm	15°	3-8	132,8	15,3	17	79	500
112-216	75 - 100	0,01 mm	±4 µm	30°	3-8	132,8	15,3	17	79	500

Metrik — Sertleştirilmiş Çelik Uç

No.	Ölçüm aralığı [mm]	Çözünürlük	İzin Verilen Maksimum Hata J MPE	Uç Tipi	Ölçüm kuvveti (N) [N]	L [mm]	a [mm]	B [mm]	C [mm]	Ağırlık [g]
112-153	0 - 25	0,01 mm	±3 µm	15°	3-8	55,3	12,8	10	38	205
112-201	0 - 25	0,01 mm	±3 µm	30°	3-8	55,3	12,8	10	38	205
112-154	25 - 50	0,01 mm	±3 µm	15°	3-8	80,3	12,8	12	49	305
112-202	25 - 50	0,01 mm	±3 µm	30°	3-8	80,3	12,8	12	49	305
112-155	50 - 75	0,01 mm	± 3 um	15°	3-8	105,3	12,8	14	60	370
112-203	50 - 75	0,01 mm	±3 µm	30°	3-8	105,3	12,8	14	60	370
112-156	75 - 100	0,01 mm	±4 µm	15°	3-8	132,8	15,3	17	79	500
112-204	75 - 100	0,01 mm	±4 µm	30°	3-8	132,8	15,3	17	79	500

mm

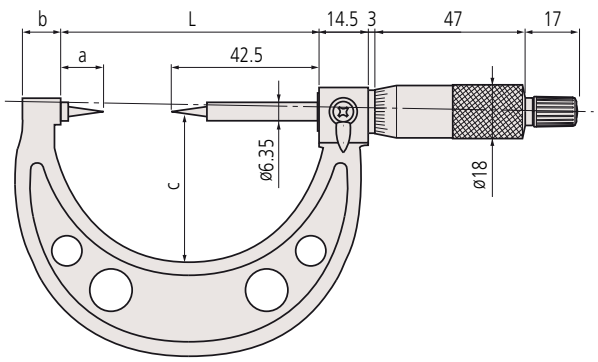

Tüm ürünler ticari müşterilere satılır.
Ürün resimleri herhangi bir yükümlülük getirmez. Ürün açıklamaları, özellikle de tüm teknik özellikler, yalnızca üzerinde açıkça mutabakata varıldığında bağlayıcıdır.

Mitutoyo