Digimatic Çıkışlı V-Şekilli Mikrometre

Seri 314

- V şekilli sabit ölçüm çenesi
- Üç ağızlı kesici takımların örneğin matkap ucu, freze bıçağı ve rayba gibi ölçümlerinde kullanılır

314-251-30

Metrik

No.	Ölçüm aralığı [mm]	Cetvel Çözünürlüğü	İzin Verilen Maksimum Hata J MPE	Düzlemsellik	Anvil	Ölçüm kuvveti (N) [N]	Ayar mastarları	Ağırlık [g]
314-251-30	1 - 15	0,001mm	±4 µm	0,3 µm (mil), 1 µm (örs)	Yiv ile	3-8	167-327 ø 5 mm	275
314-261-30	1 - 15	0,001mm	±4 µm	0,3 µm (mil), 1 µm (örs)	Yiv olmadan	3-8	167-327 ø 5 mm	275
314-252-30	10 - 25	0,001mm	±4 µm	0,3 µm (mil), 1 µm (örs)	Yiv ile	5-10	167-328 ø 10 mm	410
314-262-30	10 - 25	0,001mm	±4 µm	0,3 µm (mil), 1 µm (örs)	Yiv olmadan	5-10	167-328 ø 10 mm	410
314-253-30	25 - 40	0,001 mm	± 5 um	0,3 um (mil), 1 um (örs)	Yiv olmadan	5-10	167-329 ø 25 mm	465

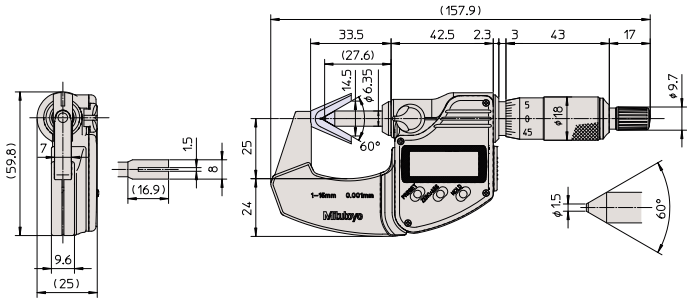

1 - 15mm

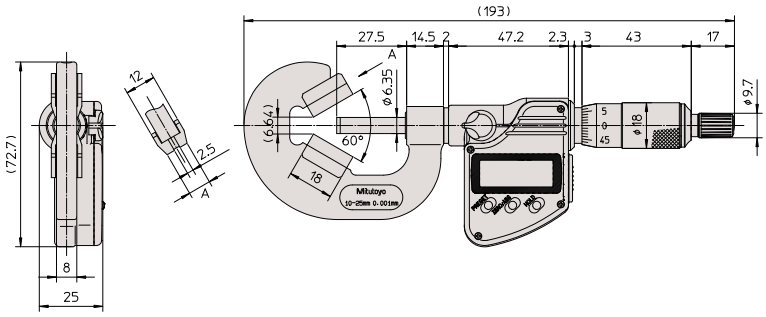

10 - 25mm

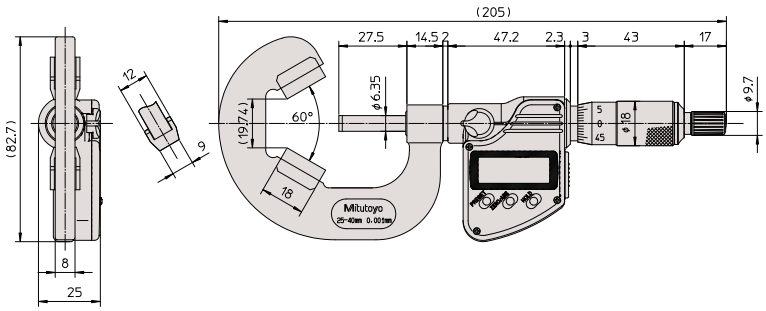

25 - 40mm

Fonksiyonlar	Seri 314
Sıfırlama/ABS	●
Otomatik kapanma fonksiyonu (20 dk kadar kullanılmadığında)	●
Düşük voltaj alarmı	●
Fonksiyon kilidi	●
Dondurma fonksiyonu	●
2 x ÖN AYAR	●

Özellikler

Ekran	LCD, karakter yüksekliği 7,5 mm
Ölçüm yüzeyleri	Prizma açılı 60°
Ölçüm mili	Mil kilitlemeli; ø6,35 mm, 0,75 mm mil adımlı
Ölçek	Tambur ve kol saten krom kaplama
Güç kaynağı	1 pil SR-44
Pil ömrü	Yaklaşık 2,4 yıl
Teslimat	Takım kutusu, anahtar, 1 adet pil, ayar çubuğu beraberindedir

Opsiyonel aksesuarlar

No.	Açıklama
05CZA662	Dijimatik data tuşlu kablo, 1 m, Mikrometre Tipi
05CZA663	Dijimatik data tuşlu kablo, 2 m, Mikrometre Tipi
06AFM380B	USB kablo-data tuşlu (2 m), Veri düğmesi IP Mikro Ölçer Tip
264-622	U-WAVE uygun IP67 korumalı, mikrometre için kablosuz verici
264-623	U-WAVE uygun Buzzer tipli, mikrometre için kablosuz verici
264-626	U-WAVE Bluetooth'a uygundur, IP67 Tipi, Mikrometre için Kablosuz Verici
264-627	U-WAVE, Bluetooth'a uygundur, Buzzer Tipi (IP dereceli değil), Mikrometre için Kablosuz Verici
02AZF310	Bağlantı ünitesi,U-WAVE uyumlu,su geçirmez tip, Su geçirmez tipler için

Sarf malzeme yedekleri

No.	Açıklama
938882	SR44 Pil

Tüm ürünler ticari müşterilere satılır.
Ürün resimleri herhangi bir yükümlülük getirmez. Ürün açıklamaları, özellikle de tüm teknik özellikler, yalnızca üzerinde açıkça mutabakata varıldığında bağlayıcıdır.