Limit Mikrometre

Seri 113

Limit mikrometresi aşağıdaki avantajları sunar.

- Oluklu mil ve uç
- Üst ve alt limitleri girerek Geçer/Geçmez ölçer olarak kullanabilirsiniz.

113-102

Özellikler

Ölçüm yüzeyleri	Karbür, taşlanmış ve leblenmiştir.
Ölçüm mili	Ø 6,35 mm 0,5 mm mil adımlı , kilitleme tertibatlıdır
Ölçek	Yüksük ve manşon saten krom kaplama ø18 mm
Teslimat	Takım kutusu, anahtar, ayar çubuğu (25 mm den itibaren) beraberindedir

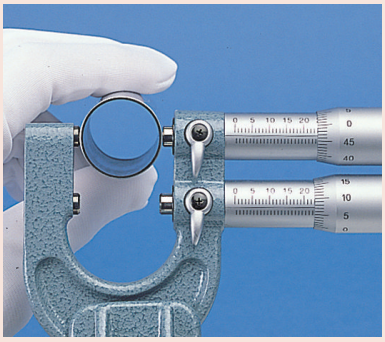

Metrik

No.	Ölçüm aralığı [mm]	Çözünürlük	İzin Verilen Maksimum Hata J MPE	Düzlemsellik	paralellik	Ölçüm kuvveti (N) [N]	L [mm]	a [mm]	C [mm]	Ağırlık [g]
113-102	0 - 25	0,01 mm	±3 µm	0,6 µm	3 µm	5-10	29,3	15	23	340
113-103	25 - 50	0,01mm	±3 µm	0,6 µm	3 µm	5-10	54,3	15	37	380

mm

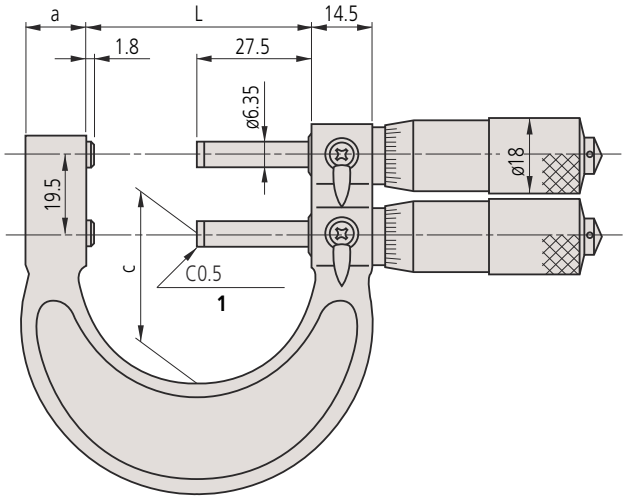

Tüm ürünler ticari müşterilere satılır.
Ürün resimleri herhangi bir yükümlülük getirmez. Ürün açıklamaları, özellikle de tüm teknik özellikler, yalnızca üzerinde açıkça mutabakata varıldığında bağlayıcıdır.