Komparatör Saatli Mikrometre

Seri 107

- Standart analog veya dijital komparatör monteli,Geçer-Geçmez okumaları için tasarlanmıştır.
- Hızlı bir şekilde ölçüm için geri çekmeli uç tetiği
- 3mm uç geri çekme

Opsiyonel komparatör saatli 107-201

Metrik

No.	Ölçüm aralığı [mm]	Çözünürlük	Çene hareket aralığı	Mil besleme hatası [µm]	Düzlemsellik	paralellik	Ölçüm kuvveti (N) [N]	L [mm]	C [mm]	Ağırlık [g]
107-201	0 - 25	0,01 mm	3mm	3	0,6µm	2 µm	5-10	39,5	30	480
107-202	25 - 50	0,01 mm	3 mm	3	0,6 µm	2 µm	5-10	64,5	38	520
107-203	50 - 75	0,01 mm	3mm	3	0,6 µm	2 µm	5-10	90	45	585
107-204	75 - 100	0,01 mm	3 mm	3	0,6 µm	3 µm	5-10	115,6	65	630
107-205	100 - 125	0,01 mm	3mm	3	0,6 µm	3 µm	5-10	140,6	79	725
107-206	125 - 150	0,01 mm	3 mm	3	0,6 µm	3 µm	5-10	165,6	93	810
107-207	150 - 175	0,01 mm	3mm	3	0,6 µm	3 µm	5-10	190,5	105	1050
107-208	175 - 200	0,01 mm	3 mm	3	0,6 µm	4 µm	5-10	215,5	120	1170

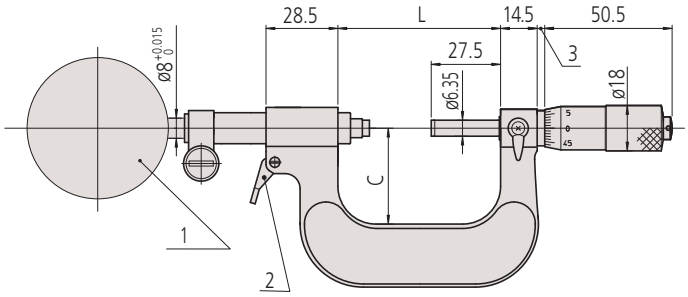

1: komparatör saati - 2: geri çekme tetikleyicisi (0 - 50 mm)

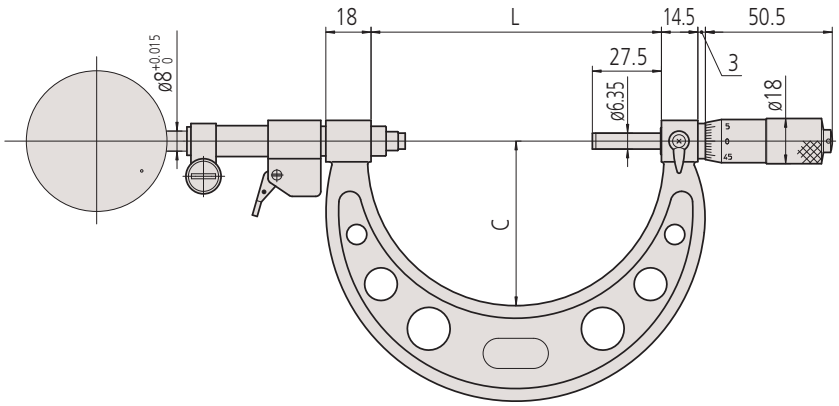

50 - 200mm

Özellikler

Ölçüm yüzeyleri	Taşlanmış ve leblenmiş karbür yüzeyli
Ölçüm mili	Ø 6,35 mm,0,5 mm mil adımlı ve kilitleme tertibatlıdır
Ölçek	Yüksük ve manşon saten krom kaplama ø18 mm
Teslimat	Takım kutusu, ayar ölçüsü-(25mm üzeri), anahtar ile birlikte teslim edilir.

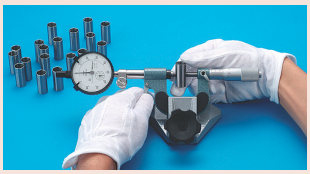

2900AB-10 (1 µm tipi)

543-390B (1 µm)

542-181 (0,1 µm)

Tüm ürünler ticari müşterilere satılır.
Ürün resimleri herhangi bir yükümlülük getirmez. Ürün açıklamaları, özellikle de tüm teknik özellikler, yalnızca üzerinde açıkça mutabakata varıldığında bağlayıcıdır.