Dijital Kumpas Çeneli İç Çap Mikrometresi

Seri 345

- Ölçüm yüzeyleri karbürdür ve leblenmiştir.

345-250-30

Metrik

No.	Ölçüm aralığı [mm]	Cetvel Çözünürlüğü	İzin Verilen Maksimum Hata J MPE	Ağırlık [g]
345-250-30	5 - 30	0,001 mm	± 5 um	305
345-251-30	25 - 50	0,001 mm	± 6 um	310

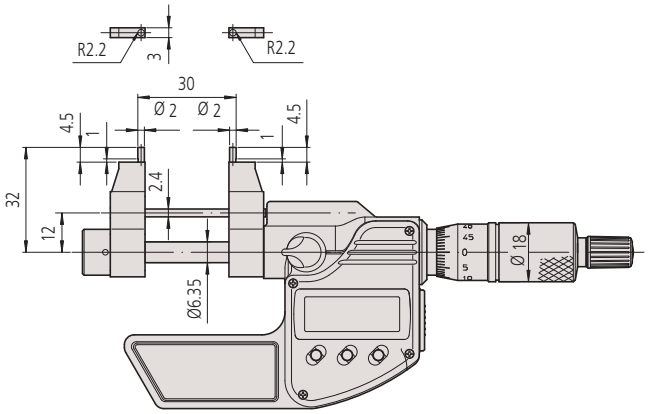

345-250-30

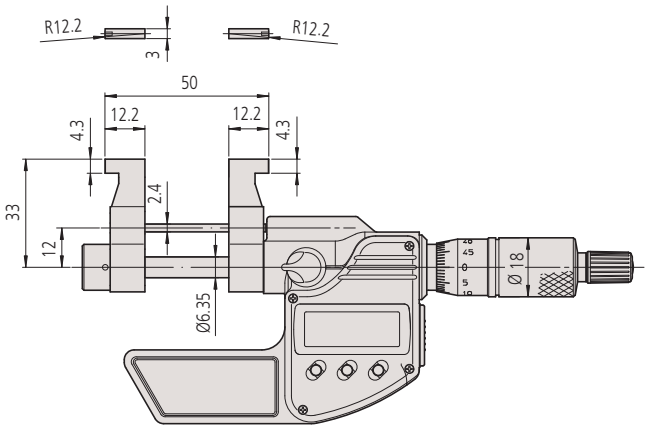

345-251-30

Fonksiyonlar	Seri 345
VERİ TUTMA	●
Otomatik kapanma fonksiyonu (20 dk kadar kullanılmadığında)	●
Düşük voltaj alarmı	●
Fonksiyon kilidi	●
2 x ÖN AYAR	●
Bilgi çıkışı	●

Özellikler

Cetvel	Skala tamburu ve kovanı mat krom kaplıdır,ø 18 mm
Ölçüm mili	0,5 mm mil adımlı ve kilitleme tertibatlıdır
Ölçüm yüzeyleri	Karbür uçlu
Ölçüm kuvveti (N)	1-6 N
Güç kaynağı	1 pil SR-44
Pil ömrü	2,4 yıl
Teslimat	Kutu, anahtar, 1 adet pil dahildir.

Opsiyonel aksesuarlar

No.	Açıklama
05CZA662	Dijimatik data tuşlu kablo, 1 m, Mikrometre Tipi
05CZA663	Dijimatik data tuşlu kablo, 2 m, Mikrometre Tipi
06AFM380F	USB Giriş Aracı Doğrudan (Digimatic USB), Digi/Digi2, Düz Düz Tip
264-623	U-WAVE uygun Buzzer tipli, mikrometre için kablosuz verici
264-622	U-WAVE uygun IP67 korumalı, mikrometre için kablosuz verici
264-627	U-WAVE, Bluetooth'a uygundur, Buzzer Tipi (IP dereceli değil), Mikrometre için Kablosuz Verici
264-626	U-WAVE Bluetooth'a uygundur, IP67 Tipi, Mikrometre için Kablosuz Verici
02AZF310	Bağlantı ünitesi,U-WAVE uyumlu,su geçirmez tip, Su geçirmez tipler için

Sarf malzeme yedekleri

No.	Açıklama
938882	SR44 Pil

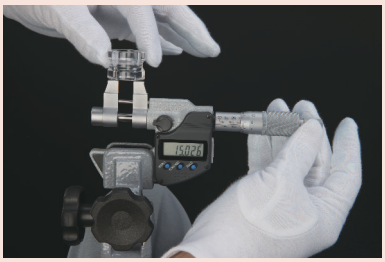

Tüm ürünler ticari müşterilere satılır.
Ürün resimleri herhangi bir yükümlülük getirmez. Ürün açıklamaları, özellikle de tüm teknik özellikler, yalnızca üzerinde açıkça mutabakata varıldığında bağlayıcıdır.