Ölçüm çeneli iç çap mikrometresi

Seri 145

- Ölçüm yüzeyleri karbürdür ve leblenmiştir.

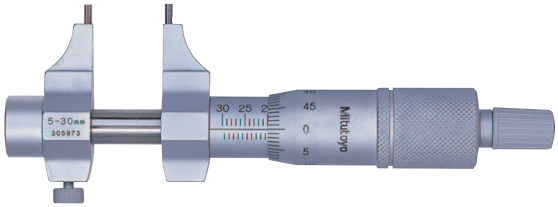

145-185

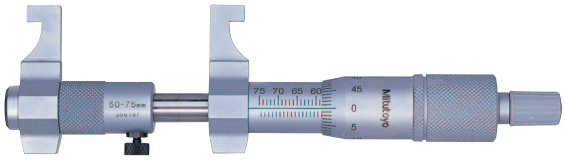

145-187

Özellikler

Cetvel	Skala tamburu ve kovanı mat krom kaplıdır,ø 18 mm
Ölçüm mili	0,5 mm mil adımlı ve kilitleme tertibatlıdır
Ölçüm yüzeyleri	Karbür uçlu
Ölçüm kuvveti (N)	1-6 N
Teslimat	Kutu, anahtar dahil

Opsiyonel aksesuarlar

No.	Açıklama
300400	Tutucu
300401	Kapak

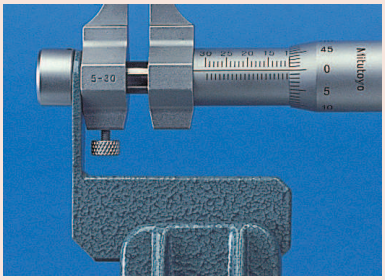

Tutucu ve kapak:
145-185, 145-186, 145-193, 145-194

Metrik

No.	Ölçüm aralığı [mm]	Çözünürlük	İzin Verilen Maksimum Hata J MPE	Ağırlık [g]
145-185	5 - 30	0,01 mm	± 5 um	130
145-186	25 - 50	0,01 mm	± 6 um	140
145-187	50 - 75	0,01 mm	± 7 um	160
145-188	75 - 100	0,01 mm	± 8 um	180
145-189	100 - 125	0,01 mm	± 9 um	210
145-190	125 - 150	0,01 mm	± 9 um	230
145-191	150 - 175	0,01 mm	± 10 um	250
145-192	175 - 200	0,01 mm	± 10 um	270
145-217	200 - 225	0,01 mm	± 11 um	310
145-218	225 - 250	0,01 mm	± 11 um	330
145-219	250 - 275	0,01 mm	±12 µm	350
145-220	275 - 300	0,01 mm	±12 µm	370

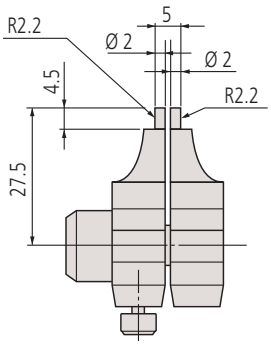

145-185

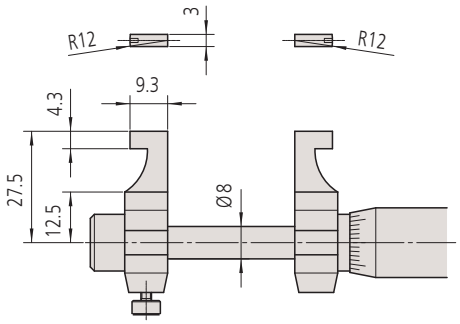

145-186

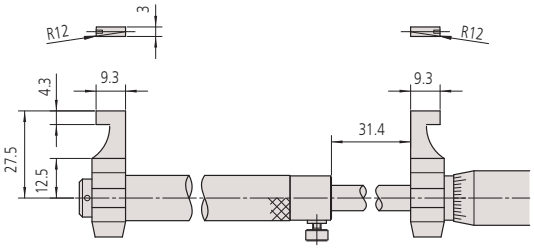

50-300mm

Tüm ürünler ticari müşterilere satılır.
Ürün resimleri herhangi bir yükümlülük getirmez. Ürün açıklamaları, özellikle de tüm teknik özellikler, yalnızca üzerinde açıkça mutabakata varıldığında bağlayıcıdır.

Mitutoyo