# ABSOLUTE DIGIMATIC Çıkışlı Silindir Komparatörleri

| Fonksiyonlar | Seri 511 |
|---|---|
| Açma-Kapama | ● |
| DATA (kablolu çıkış) / HOLD (Visiondeğeri) | ● |
| PRESET (x3) | ● |
| Min. değer durdurma | ● |
| GO/±NG (Geçer/Geçmez) değerlendirmesi | ● |

### Özellikler

| | |
|---|---|
| Hata Sınırı | 0,003 mm (örnekleme hatası hariç) |
| Tekrarlanabilirlik | ±1 rakam |
| Ekran | LCD Karakter Uzunluğu 7,5 mm |
| Ölçüm kuvveti (N) | ≤5 N |
| Frekans örnekleme | Saniye'de 50 defa* |
| Güç kaynağı | 2 adet SR-44 Pil |
| Pil ömrü | Yaklaşık 2000 saat |

### Opsiyonel aksesuarlar

| No. | Açıklama |
|---|---|
| 905338 | dijimatik Kablo, Düz Düz Tip, 1m |
| 905409 | Digimatic Kablo, Düz Düz Tip, 2m |
| 06AFM380F | USB Giriş Aracı Doğrudan (Digimatic USB), Digi/Digi2, Düz Düz Tip |
| 02AZD880G | U-WAVE-T, Sesli İkaz Tipi, Kablosuz Verici |
| 02AZD730G | U-WAVE-T, IP67 Tipi, Kablosuz Verici |
| 02AZD790F | U-Wave Bağlantı kablosu, düz tip |
| 21DZA089 | Uzatma çubuğu 250 mm, 250 mm |
| 21DZA081 | Uzatma çubuğu 500 mm, 500 mm |

### Sarf malzeme yedekleri

| No. | Açıklama |
|---|---|
| 938882 | SR44 Pil |

**ABSOLUTE Digimatic Çap Ölçer minimum değeri (gerçek çap) algılar ve bunu otomatik olarak tutar.**

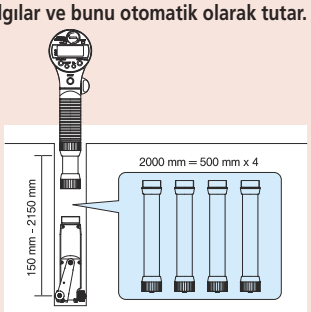


**Birbirine bağlanan dört uzatma çubuğu (her biri 500 mm) 2 m'lik bir uzatma sağlar.**

*eğer ölçülen hız >50 µm/s ise pik değeri doğru olarak görüntülenemeyebilir

## Seri 511

ABSOLUTE® IP53

Dijital silindir komparatörü size 2m derinliğinde bile mükemmel hassasiyet sağlar.
ABSOLUTE Dijital Silindir komparatörü size aşağıdaki avantajları sağlar.

- Hassasiyet kaybı olmaksızın derin deliklerdeki çap ölçümleri için hassas silindir komparatörü "BORE GAGE".
- Üç referans değeri önceden ayarlanabilir, üst/alt tolerans limitleri dahil
- GO/±NG Geçer/Geçmez değerleri girebilme
- Uzatma çubuğu ile (250 veya 500 mm) kullanılabilir.

511-501

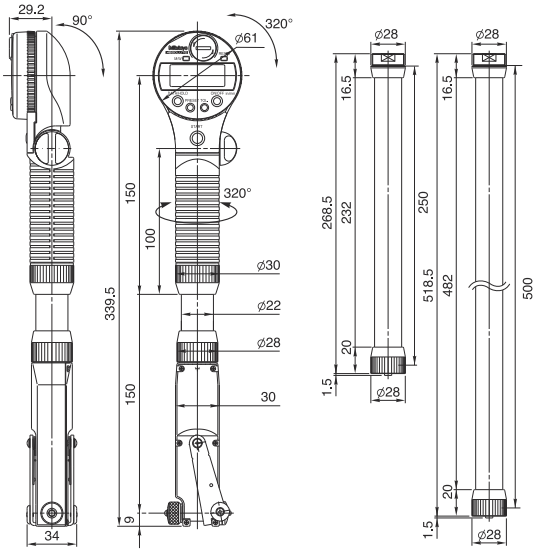


Metrik

| No. | Ölçüm aralığı [mm] | Cetvel Çözünürlüğü | Darbe noktası | Ölçüm başlıkları adeti | Ağırlık [g] |
|---|---|---|---|---|---|
| 511-501 | 45 - 100 | 0,001mm | 1,2mm | 12 | 500 |
| 511-502 | 100 - 160 | 0,001mm | 1,2mm | 13 | 570 |

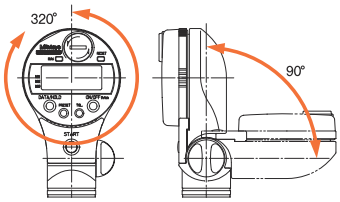


**Ekran 320 derece çevrilebilmektedir ve 90 derece döndürülebilmektedir. Aynı zamanda da kolu 320 derece döndürülebilmektedir.**

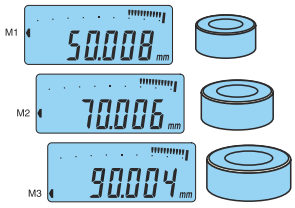


**3 sete kadar Referans değerleri uyarlanmış olabilir, Alt/üst tolerans ile**

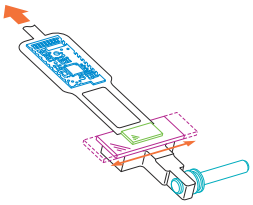

**Ölçülen değeri aktarma elektronik olarak yapıldığından,2 m uzatması ile ölçüm sırasında hassasiyet sağlanır.**

Tüm ürünler ticari müşterilere satılır.
Ürün resimleri herhangi bir yükümlülük getirmez. Ürün açıklamaları, özellikle de tüm teknik özellikler, yalnızca üzerinde açıkça mutabakata varıldığında bağlayıcıdır.



Mitutoyo