Değiştirilebilir Uçlu Dijital Derinlik Mikrometresi

Seri 329

Değiştirilebilir Uzatmalı Model

- ø 4 mm ayarlanabilir uzatmalar, leblenmiş ölçüm yüzeyli
- Cırcır sabit ölçüm kuvveti sağlar.
- Ölçüm çubuğu kilitleme.
- Bilgi çıkışlı.

329-250-30

Metrik

No.	Ölçüm aralığı [mm]	Cetvel Çözünürlüğü	Mil besleme hatası [µm]	Ölçüm çubuklarının sıfır nokta hatası	Ölçüm yüzünün düzlemselliği (taban)	Ölçüm yüzünün düzlemselliği (çubuk)	Referans yüzeyi ve ölçüm çubuğu arasında paralellik	Taban (WxT)	Çubuk Sayısı	Ağırlık [g]
329-250-30	0 - 150	0,001 mm	3	±4 µm (0-150 mm) ±6 µm (0-300 mm)	2 µm	0,3 µm	(4+L/50) µm L = maks. ölçüm uzunluğu (mm)	101,6x16 mm	6	540
329-251-30	0 - 300	0,001 mm	3	±4 µm (0-150 mm) ±6 µm (0-300 mm)	2 µm	0,3 µm	(4+L/50) µm L = maks. ölçüm uzunluğu (mm)	101,6 x 16 mm	12	790

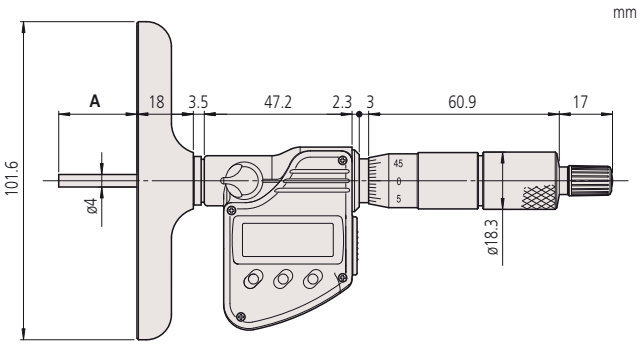

A = Aralık

Fonksiyonlar	Seri 329
DATA (kablolu çıkış) / HOLD (Visiondeğeri)	●
Kilit fonksiyon	●
Otomatik kapanma fonksiyonu (20 dk kadar kullanılmadığında)	●
2 x ÖN AYAR	●
Düşük voltaj alarmı	●
Bilgi çıkışı	●
Sıfırlama/ABS	●

Özellikler

Ölçüm mesafesi	25 mm
Mil adımı	0,5 mm, mil kilitleme tertibatlı mm
Ölçüm yüzeyleri	Sertleştirilmiş, özel döküm, leblenmiş
Taban	Sertleştirilmiş takım çeliği
Cetvel	Skala tamburu ve kovanı mat krom kaplıdır,o 18 mm
Güç kaynağı	1 pil SR-44
Ölçüm kuvveti	5-10 N
Pil ömrü	Yaklaşık 2.4 yıl
Teslimat	Takım kutusu , anahtar ve 1 adet pil ile beraber

Opsiyonel aksesuarlar

No.	Açıklama
05CZA662	Dijimatik data tuşlu kablo, 1 m, Mikrometre Tipi
05CZA663	Dijimatik data tuşlu kablo, 2 m, Mikrometre Tipi
06AFM380B	USB kablo-data tuşlu (2 m), Veri düğmesi IP Mikro Ölçer Tip
264-622	U-WAVE uygun IP67 korumalı, mikrometre için kablosuz verici
264-623	U-WAVE uygun Buzzer tipli, mikrometre için kablosuz verici
264-627	U-WAVE, Bluetooth'a uygundur, Buzzer Tipi (IP dereceli değil), Mikrometre için Kablosuz Verici
264-626	U-WAVE Bluetooth'a uygundur, IP67 Tipi, Mikrometre için Kablosuz Verici
02AZF310	Bağlantı ünitesi,U-WAVE uyumlu,su geçirmez tip, Su geçirmez tipler için

Sarf malzeme yedekleri

No.	Açıklama
938882	SR44 Pil

Tüm ürünler ticari müşterilere satılır.
Ürün resimleri herhangi bir yükümlülük getirmez. Ürün açıklamaları, özellikle de tüm teknik özellikler, yalnızca üzerinde açıkça mutabakata varıldığında bağlayıcıdır.