ABSOLUTE IP67 Koruma Sınıflı Çengelli/Pimli Dijital Derinlik Kumpası

Seri 571

- Direkt olarak okuma
- ABSOLUTE özelliği sayesinde her açıldığında sıfırlamaya gerek duymaz.

	Seri 571
Fonksiyonlar	
ORIGIN (ABS Sıfırlama)	●
Otomatik kapanma fonksiyonu (20 dk kadar kullanılmadığında)	●
Düşük voltaj alarmı	●
Bilgi çıkışı	●

Özellikler

Maks. Cevap hızı	Sınırsız
Güç kaynağı	1 pil SR-44
Pil ömrü	Yaklaşık 5 yıl
Görüntü	LCD, Karakter Yüksekliği 9 mm
Teslimat	Takım kutusunda, 1 adet pil ile birlikte

Opsiyonel aksesuarlar

No.	Açıklama
05CZA624	Dijimatik data tuşlu kablo, 1 m
05CZA625	Dijimatik data tuşlu kablo, 2 m
06AFM380A	Data tuşlu USB bağlantı kablosu, IP Kumpas tipi, 2 m
264-620	U-WAVE uyumlu , IP67 Tipi Kumpas için Kablosuz Verici, Kumpas için Kablosuz Verici
264-621	U-WAVE uyumlu, Sesli İkaz Tipi, Kumpas için Kablosuz Verici, Kumpas için Kablosuz Verici
264-624	U-WAVE Bluetooth'a uygundur, IP67 Tipi, kumpas için Kablosuz Verici
264-625	U-WAVE, Bluetooth'a uygundur, Buzzer Tipi (IP dereceli değil), kumpas için Kablosuz Verici
02AZF310	Bağlantı ünitesi,U-WAVE uyumlu,su geçirmez tip, Su geçirmez tipler için
900370	Köprü uzunluğu 180 mm 300 mm'ye, 300 mm'ye kadar değer için Kalınlık 8 mm
900371	Köprü uzunluğu 260 mm 300 mm'ye, kadar değer icin Kalınlık 8 mm
900372	Köprü uzunluğu 180 mm 300 mm'ye, kadar değer icin Kalınlık 8 mm

Sarf malzeme yedekleri

No.	Açıklama
938882	SR44 Pil

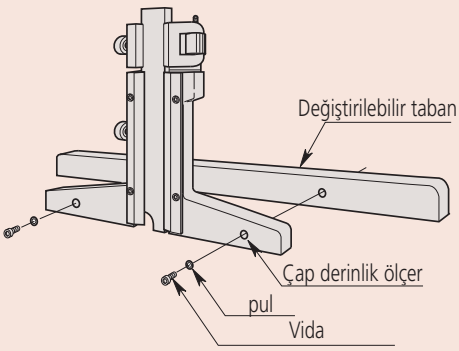

571-255-20

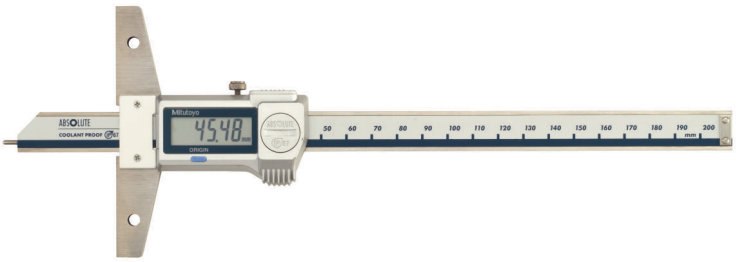

571-302-20

Metrik — Çengelli Model

No.	Derinlik aralık	Çengel aralık	Cetvel Çözünürlüğü	Maks. kabul edilebilir gösterge hatası	Taban (WxT)	L [mm]	Ağırlık [g]
571-254-20	10,1-160 mm	0-150 mm	0,01 mm	± 0,03 mm	100x6mm	249	216
571-255-20	10,1-210 mm	0-200 mm	0,01 mm	± 0,03 mm	100x6mm	299	236

Metrik — Pin Tipi

No.	Ölçüm aralığı [mm]	Cetvel Çözünürlüğü	Maks. kabul edilebilir gösterge hatası	Taban (WxT)	L [mm]	Ağırlık [g]
571-301-20	0 - 150	0,01 mm	± 0,02 mm	100x6mm	249	207
571-302-20	0 - 200	0,01 mm	± 0,02 mm	100x6mm	299	227

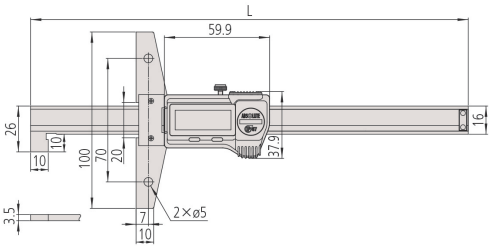

Kanca Tipi

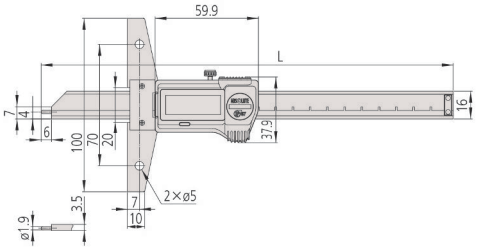

Pim Türü

Tüm ürünler ticari müşterilere satılır.
Ürün resimleri herhangi bir yükümlülük getirmez. Ürün açıklamaları, özellikle de tüm teknik özellikler, yalnızca üzerinde açıkça mutabakata varıldığında bağlayıcıdır.