DigiMic Dijital Dış Çap Mikrometresi

Bir Bakışta

Hassasiyet - Maks. izin verilen hata = 2 µm, maks. hata aralığı = 2 µm

Bluetooth olmayan ürün seçeneği mevcuttur

Özellikler

- Mobil uyguluma ile haberlşem
- IP67 koruma
- Çözünürlük: 0.001mm
- Geniş LCD ekran
- mm / inch çevrimi
- Karbür ölçüm yüzeyleri
- Döner mil
- Mil çapı: Ø 6.5 mm

- CR2032 pil
- UKAS BS870 Sertifika
- DIN863/1 & ISO3611

Dış Çap Ölçümünün Kolay ve Hızlı Yolu

Bowers Group, Bowers dijital mikrometresi DigiMic'in piyasaya sürülmesiyle kendi ürettiği temel ürün yelpazesini genişletti. Bu cihaz, izin verilen maksimum 2 µm hata ve 2 µm maksimum hata aralığı gibi etkileyici bir hassasiyete sahiptir. Ele rahatça oturacak şekilde ergonomik olarak tasarlanan DigiMic, en zorlu ortamlarda kullanıma uygun, olağanüstü sağlam bir mikrometredir. DigiMic, IP67 koruma derecesiyle üretilmiş olup labaratuvar veya fabrika ortamında eşit derecede işlevseldir. Ekstra geniş dijital ekran, verilerin okunmasını kolaylaştırır.



DM025



DM050



BOWERS GROUP

DigiMic Dijital Dış Çap Mikrometresi

Ölçüm aralıkları ve diğer özellikler

Mikrometrenin kullanımı minimum kurulum gereksinimiyle mümkün olduğu kadar basitleştirilmiştir. Mevcut referans konumunu kaybetmeden pil tüketimini azaltmak için, 10 dakikalık kesinti sonrasında otomatik olarak bekleme modu etkinleştirilir. DigiMic'in tambur hareketi ile etkinleştirilen otomatik bir uyandırma özelliği vardır.
DigiMic tekli veya set halinde satılmaktadır.

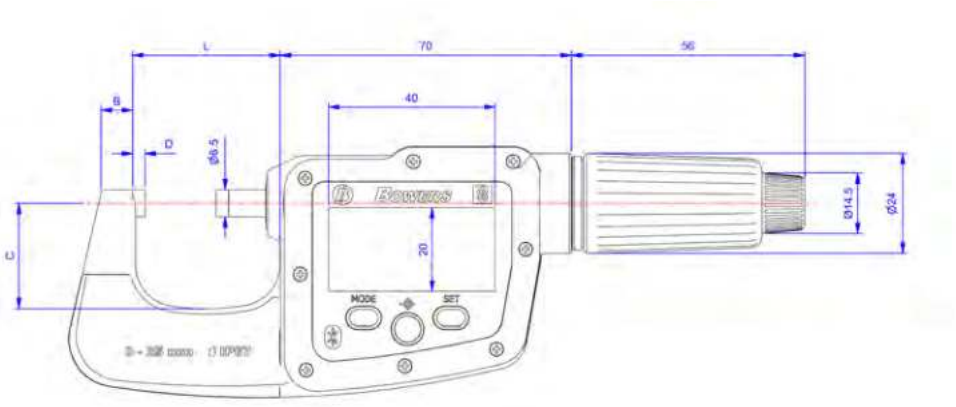

DigiMic - Dijital Dış Çap Mikrometresi

Kod	Açıklama	Maksimum Hata(mm)	B (mm)	C (mm)	D (mm)	L (mm)
DM025	0-25mm Dijital Mikrometre	0.002	8	25	3	35
DM050	25-50mm Dijital Mikrometre	0.002	10	33	3	61
DM075	50-75mm Dijital Mikrometre	0.003	11	46	3	86
DM100	75-100mm Dijital Mikrometre	0.003	12	59	3	112
DMSET100	0-100mm Dijital Mikrometre Seti	Yukarıdaki gibi				

