Diş ölçüm uygulamaları

Bir Bakışta

Bluetooth SMART

IP67

IOT READY Option

Bowers mevcut en kapsamlı iç çap mikrometreleri ve dahili ölçüm ekipmanlarını üretse de, standart cihaz yelpazemizin tüm uygulamaları kapsaması mümkün değildir. Müşteri hizmetleri anlayışımız doğrultusunda Bowers, standart dışı uygulamaları ölçmek için özel başlıklar üretme konusunda itibar kazanmıştır.

Diş Ölçüm Başlıkları

- M4-M300 arası hatve, bölüm dairesi çapı ve diş üstü çapı ölçümleri yapılabilir.





2 Nokta



3 Nokta

BOWERS GROUP

Diş Ölçüm Uygulamaları

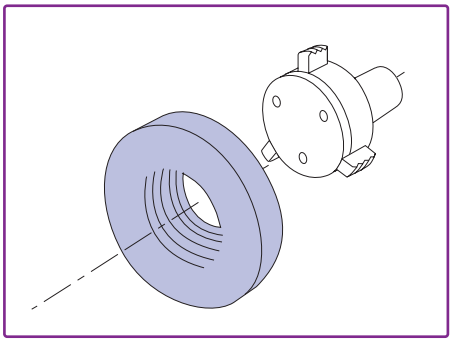

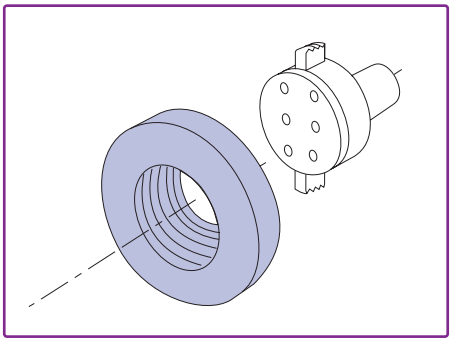

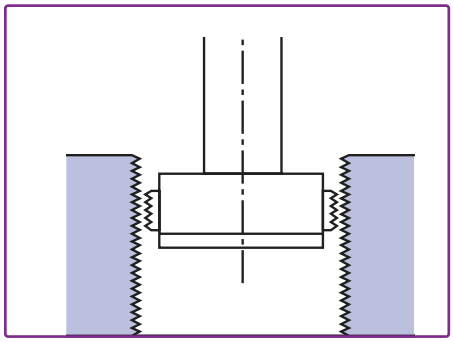

Bilyalı Diş Ölçüm

- **Ø M10'den itibaren**



-



