HEIKENEI
wir produzieren industrielle lösungen

Aufsteckfräser 90° / SD.. 10
Face milling cutter 90° / SD.. 10



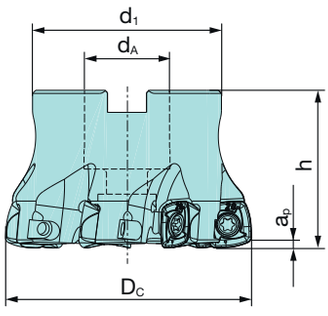



Abmessungen [mm] Dimensions [mm]							Artikelbezeichnung Item Code	Bestell-Nr. Order No	Verfüg. Availability	Ersatzteile Spare parts		
D_C	d_A	d_1	h	ap/90	ap/HF	z						
40	16	35	40	9	1,5	4	HMF90 SD10.040 Z04	2239800	•	Spann-schraube Fastening screw HKE02-41194 5002200 MA = 2Nm	Torx-Schlüssel Torque wrench IP9 5000900	* Differentialschraube SD10 Centre screw SD 10 5005100
40	16	35	40	9	1,5	6	HMF90 SD10.040 Z06	2239900	•			
42	16	35	40	9	1,5	5	HMF90 SD10.042 Z05	2240000	○			
50	22	43	40	9	1,5	5	HMF90 SD10.050 Z05	2240100	•			
50	22	43	40	9	1,5	7	HMF90 SD10.050 Z07	2240200	•			
52	22	43	40	9	1,5	5	HMF90 SD10.052 Z05	2240300	•			
63	22	48	40	9	1,5	6	HMF90 SD10.063 Z06	2240400	•			
63	22	48	40	9	1,5	8	HMF90 SD10.063 Z08	2240500	•			
66	22	48	40	9	1,5	5	HMF90 SD10.066 Z05	2240600	○			
66	27	48	40	9	1,5	8	HMF90 SD10.066 Z08-DA27	2240700	○			
80	27	60	50	9	1,5	8	HMF90 SD10.080 Z08	2240800	•			

Aufsteckfräser 90° / SD.. 10 / INCH
Face milling cutter 90° / SD.. 10 / INCH



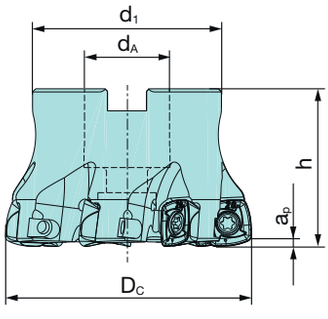



Abmessungen [INCH] Dimensions [INCH]							Artikelbezeichnung Item Code	Bestell-Nr. Order No	Verfüg. Availability	Ersatzteile Spare parts	
D_C	d_A	d_1	h	ap/90	ap/HF	z					
2.0	0.75	1.750	1.50	0.354	0.059	5	HMFU90 SD10.2000 Z05-INCH	2252600	○	Spann-schraube Fastening screw HKE02-41194 5002200 MA = 2Nm	Torx-Schlüssel Torque wrench IP9 5000900
2.0	0.75	1.750	1.50	0.354	0.059	7	HMFU90 SD10.2000 Z07-INCH	2252700	○		
2.5	1.00	2.250	1.75	0.354	0.059	6	HMFU90 SD10.2500 Z06-INCH	2252800	○		
2.5	1.00	2.250	1.75	0.354	0.059	8	HMFU90 SD10.2500 Z08-INCH	2252900	○		

Schaftfräser 90° / SD.. 10
End milling cutter 90° / SD.. 10



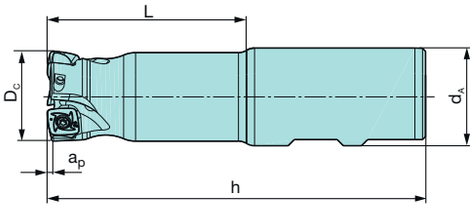



Abmessungen [mm] Dimensions [mm]							Artikelbezeichnung Item Code	Schaft Shank	Bestell-Nr. Order No	Verfüg. Availability	Ersatzteile Spare parts	
D_C	d_A	L	h	ap/90	ap/HF	z						
25	25	50	106	9	1,5	2	HME90 SD10.025 Z02	SW	2211000	•	Spann-schraube Fastening screw HKE02-41194 5002200 MA = 2Nm	Torx-Schlüssel Torque wrench IP9 5000900
25	25	50	106	9	1,5	3	HME90 SD10.025 Z03	SW	2211100	•		
32	32	64	124	9	1,5	3	HME90 SD10.032 Z03	SW	2211200	•		

Schaftfräser 90° / SD.. 10 / INCH
End milling cutter 90° / SD.. 10 / INCH



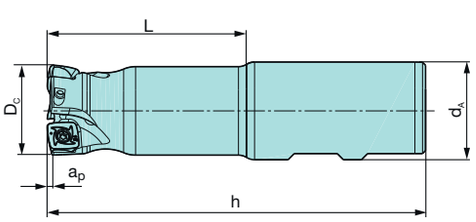



Abmessungen [INCH] Dimensions [INCH]						Artikelbezeichnung Item Code	Schaft Shank	Bestell-Nr. Order No	Verfüg. Availability	Ersatzteile Spare parts	
D_C	d_A	h	ap/90	ap/HF	z						
1.00	1.00	4.0	0.354	0.059	2	HMEU90 SD10.1000 Z02-400	SW	2218300	○	Spann-schraube Fastening screw HKE02-41194 5002200 MA = 2Nm	Torx-Schlüssel Torque wrench IP9 5000900
1.00	1.00	4.0	0.354	0.059	3	HMEU90 SD10.1000 Z03-400	SW	2218400	○		
1.25	1.25	5.0	0.354	0.059	3	HMEU90 SD10.1250 Z03-500	SW	2218500	○		
1.25	1.25	5.0	0.354	0.059	4	HMEU90 SD10.1250 Z04-500	SW	2218600	○		

HEIKENEI
wir produzieren industrielle lösungen

Einschraubfräser 90° / SD.. 10
Screw on type 90° / SD.. 10



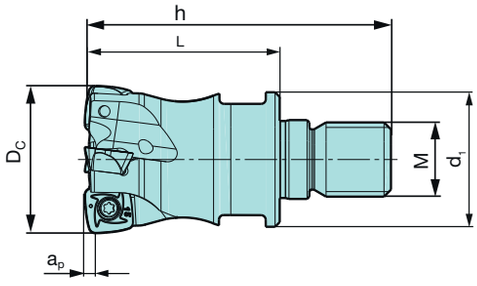



Abmessungen [mm] Dimensions [mm]								Artikelbezeichnung Item Code	Bestell-Nr. Order No	Verfüg. Availability	Ersatzteile Spare parts	
D_C	d_1	L	h	ap/90	ap/HF	M	z					
25	21	32	54	9	1,5	12	2	HMS90 SD10.025 Z02-M12	2258300	•	Spann-schraube Fastening screw HKE02-41194 5002200 MA = 2Nm	Torx-Schlüssel Torque wrench IP9 5000900
25	21	32	54	9	1,5	12	3	HMS90 SD10.025 Z03-M12	2258400	•		
32	29	42	66	9	1,5	16	3	HMS90 SD10.032 Z03-M16	2258500	•		
32	29	42	66	9	1,5	16	4	HMS90 SD10.032 Z04-M16	2258600	•		
36	29	43	66	9	1,5	16	4	HMS90 SD10.036 Z04-M16	2258700	•		
40	29	42	66	9	1,5	16	4	HMS90 SD10.040 Z04-M16	2258800	•		
40	29	42	66	9	1,5	16	6	HMS90 SD10.040 Z06-M16	2258900	○		

Einschraubfräser 90° / SD.. 10 / INCH
Screw on type 90° / SD.. 10 / INCH



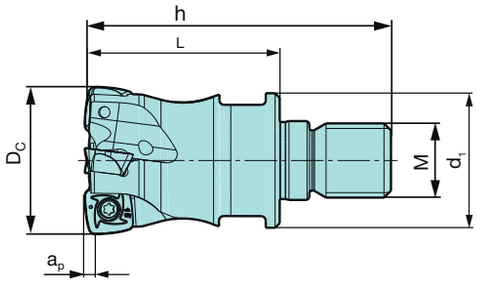



Abmessungen [INCH] Dimensions [INCH]								Artikelbezeichnung Item Code	Bestell-Nr. Order No	Verfüg. Availability	Ersatzteile Spare parts	
D_C	d_1	L	h	ap/90	ap/HF	M	z					
1.00	0.8	1.257	2.13	0.0354	0.059	12	3	HMSU90 SD10.1000 Z03-M12INCH	2264400	○	Spann-schraube Fastening screw HKE02-41194 5002200 MA = 2Nm	Torx-Schlüssel Torque wrench IP9 5000900